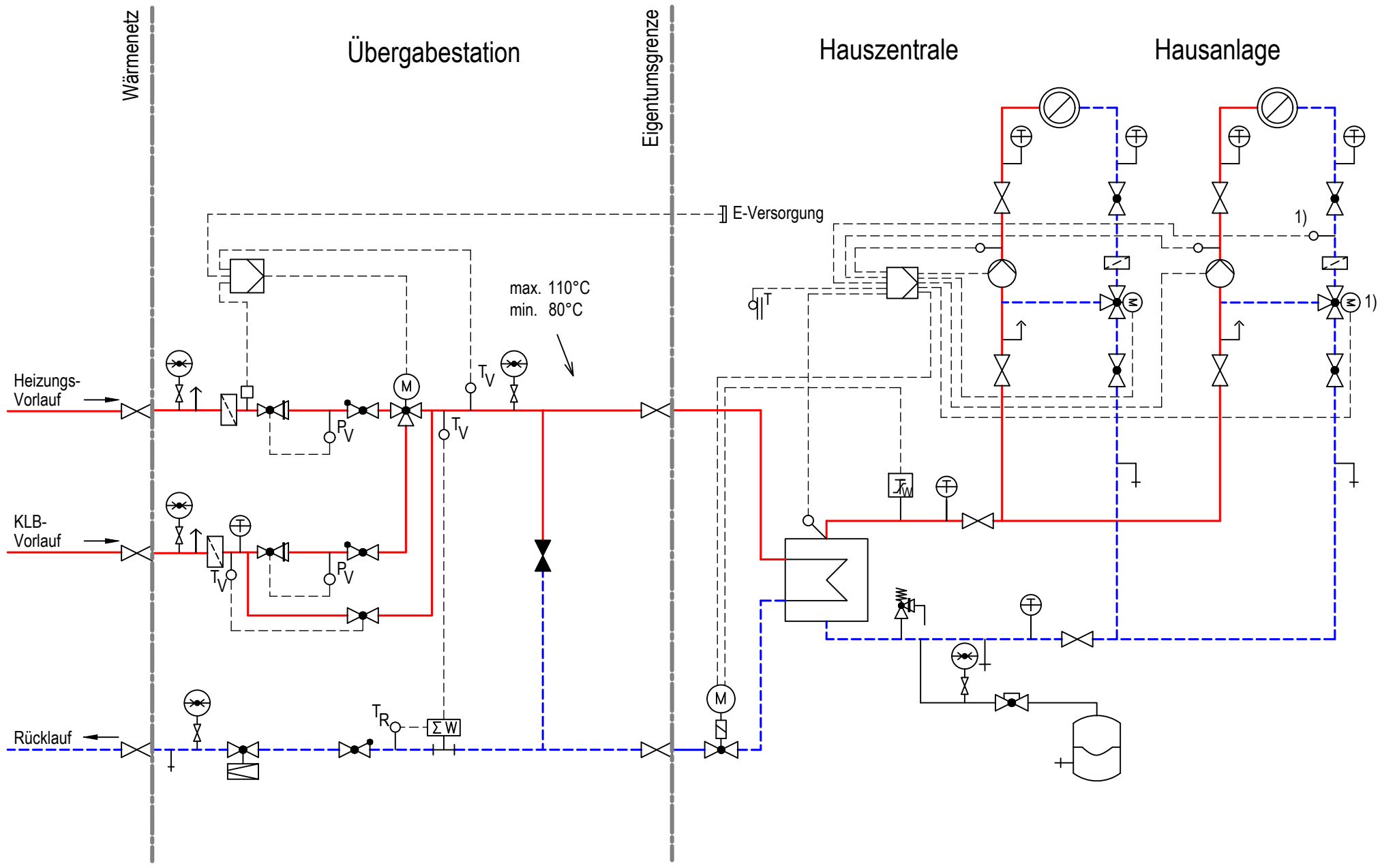

1) Bei RLT - Regelkreisen muss die Rücklauftemperatur auf maximal 35 °C begrenzt werden.

Planer:

Ansprechpartner:

Telefonnummer:

Leistung Raumheizung in kW:

Auslegungstemperatur Raumheizung in°C:

Speichergröße in l:

Anzahl der Wohnungen:

Weitere Angaben:

Hinweise Vattenfall: